AR 800DS sileo

Ventilátor, 400V

Číslo výrobku: 37418
Varianta: 400V 3~ 50Hz

- regulovatelné změnou napětí
- ochranná mřížka na sání jako příslušenství
- montáž v libovolné poloze
- elektrické připojení přes svorkovnici na plášti ventilátoru
- nevyžaduje údržbu

AR sileo jsou vybaveny lopatkami bionického tvaru a jsou poháněny motory s externím rotorem. Ventilátory jsou určeny pro montáž do kruhového potrubí a jsou opatřeny přírubami dle Eurovent 1/2. Plášť ventilátoru je vyroben z pozinkovaného ocelového plechu s práškovým nátěrem černé barvy (RAL9005). Ochranná mřížka na sání (volitelné příslušenství) je opatřena též práškovým nátěrem černé barvy.
Axiální oběžné kolo je vyrobeno z černého vysoce účinného kompozitního materiálu a je dynamicky vyváženo ve dvou úrovních podle DIN ISO 1940 část 1, kvalita G6.3.
Motory jsou vybaveny termokontakty vyvedenými do svorkovnice ventilátoru. Termokontakty je nutné připojit k odpovídajícímu typu ochranného relé. Ventilátory je možné regulovat 5-st. regulátorem otáček (transformátor) nebo pomocí přepínače otáček trojúhelník/hvězda (D/Y).
Ochranná mřížka není součástí dodávky a lze ji dodat zvlášť jako příslušenství.

Technické parametry

Nominální data		
Napětí (jmenovité)	400	V
Frekvence	50	Hz
Fáze	3~	
Připojení motoru	D; Y	
Příkon (P1)	1.650	W
Proud	3,7	A
Otáčky ventilátoru	830	ot/min.
Průtok vzduchu	max 22.255	m³/h
Průtok vzduchu při maximální účinnosti	13.370	m³/h
Specifický poměr	1,000000	
Maximální teplota média	max 65	°C
Max. teplota média při regulaci otáček	65	°C

Hlukové údaje		
Hladina akustického tlaku v 1 m	69	dB(A)

Ochrana/Klasifikace		
Třída krytí, motor	IP54	
Třída izolace	F	

Údaje dle ErP		
Splňuje požadavky ErP:	ErP 2018	
Kategorie měření	A	
Stupeň účinnosti	40,6	ηactual
Účinnost, statická	35,7	ηstatA
Cílový stupeň účinnosti ErP2013	36	ηtarget2013
Cílový stupeň účinnosti ErP2015	40	ηtarget2015

Rozměry a hmotnosti		
Rozměry potrubí; Kruhové, sání	800	mm
Rozměry potrubí; Kruhové, výtlak	800	mm
Hmotnost	49,3	kg

Ostatní		
Typ připojení potrubí	Kruhový	
Barva, plášť	Cerná	
Typ motoru	AC	

Výkonová křivka

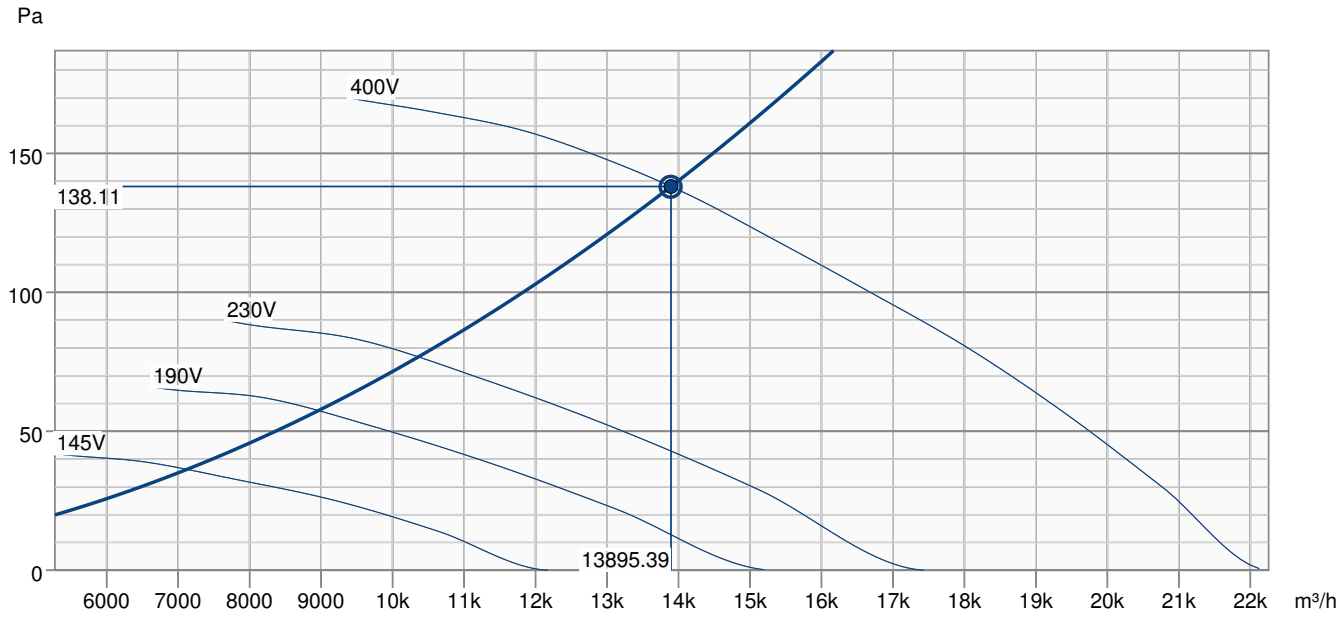

Základní data	
Požadovaný průtok vzduchu	13890 m³/h
Požadovaný statický tlak	138 Pa
Průtok vzduchu	13895 m³/h
Pracovní statický tlak	138 Pa
Hustota vzduchu	1.204 kg/m³
Výkon	1574.8 W
Pracovní otáčky - normální úroveň	842 ot/min
Proud	3.58 A
SFP	0.408 kW/m³/s
Řídicí napětí	400.0 V
Napájecí napětí	400 V

Hladina akustického výkonu		63	125	250	500	1k	2k	4k	8k	Celkem
Vstup	dB(A)	22	39	54	59	66	67	63	53	71
Výstup	dB(A)	23	41	57	60	66	64	61	53	70

Rozměry

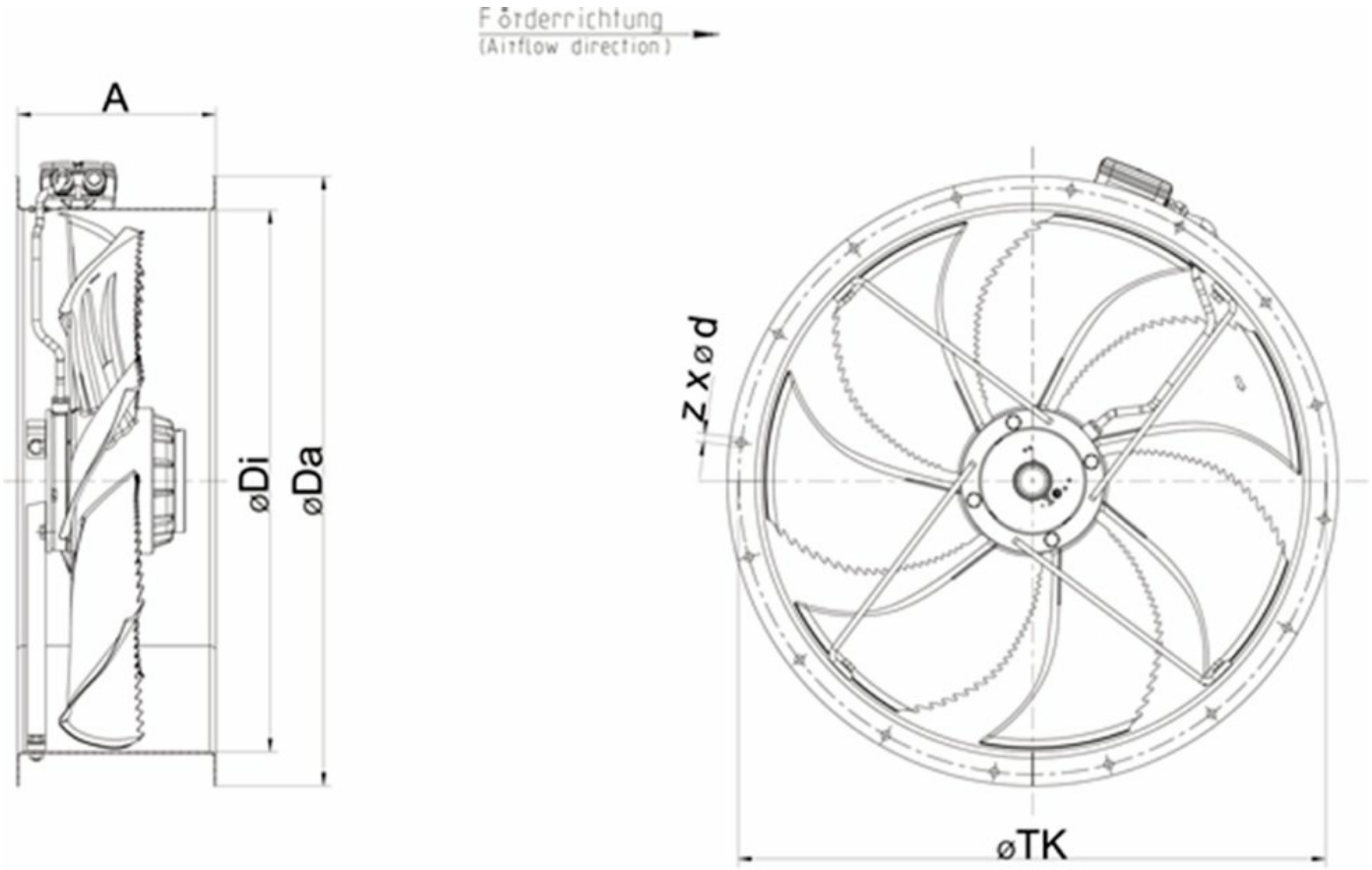

	A	ØDi	ØDa	ØTK	z x Ød
AR 800DS sileo	280	797	890	860	16 x Ø11.5

Schéma zapojení

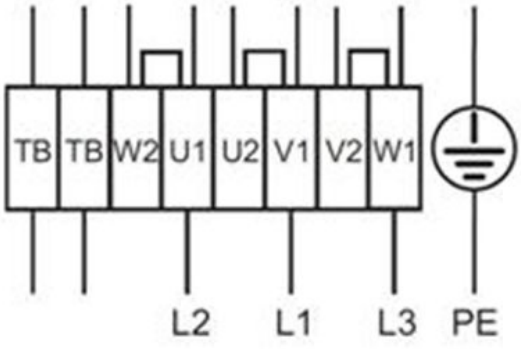

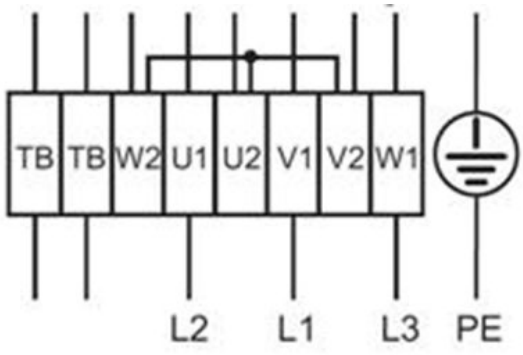

Vysoké otáčky	Nízké otáčky
Zapojení Δ	Zapojení Y

Ekodesign

Ekodesign 327		
Výrobce	Systemair a. s., Hlavní 826, 250 64 Hovorčovice	
Typ	AR 800DS	
Rok výroby	Viz štítek ventilátoru	
Průtok vzduchu qv	13.370	m^3/h
Kategorie účinnosti	statický	
Stupeň účinnosti N	40,6	
Požadovaný stupeň účinnosti N	40	
Otáčky (rpm) n	860	ot/min.
Nárůst celkového tlaku psf	154	Pa
Spotřeba energie Ped	1.650	W
Celková účinnost	35,7	%
Regulace otáček	Ne	
Další komponenty	Komponenty, používané na výpočet energetické účinnosti, které nejsou patrné z kategorie měření jsou podrobně uvedené v prohlášení EU.	
Údržba	Informace o instalaci, provozu a údržbě se nacházejí v návodu.	
Recyklace / likvidace	Informace o recyklaci a likvidaci se nacházejí v návodu.	

Příslušenství

- EV-AR/AXC 800 (8360)
- MFA-AXC/AM 800 EUROVENT (311291)
- RTRD 4 (5942)
- S-DT 16 - new (161206)
- S-DT2 SKT (2697)
- VK 80 (87711)
- GFL-AR/AXC 800 (8384)
- REV-5POL/07 (33980)
- RTRDU 4 (5946)
- S-DT 16E - new (161207)
- SG-AXC 800 (310693)

Dokumenty

- L-BAL-001-SYSTEMAIR.PDF
- Shoda_AR_AW_AXC_AXCBF_2019.PDF
- installation variations_1_AR_AW.pdf
- Návod_AR_AW_sileo_2012.pdf

Specifikace

The box is made up of electroplated steel- plate witch is powder coated. A protection guard is included. The fan can be installed in each fitting position. The axial impeller with airfoil made of aluminum and is coated black. The actuation is carried out by a maintenance- free, speed- controlled external rotor motor. The fan is speed- controllable by a thyristor or a transformer alternatively at a 400V- Construction a 2- stepped operation trough a D/Y- Connection is also possible. For protecting the motor integrated thermostat relays with completed lines to a motor protection device are built in. For annealing the motor is situated in the air flow. Impeller according to VDI 2060, quality category Q6,3 and dynamically weigh heavy in to levels