RVK-EX 315D4

Ventilátor EX, II 2G c Ex e IIB T3
Číslo výrobku: 37177
Varianta: 400V 3~ 50Hz

- Splňuje požadavky ATEX 95
- Splňuje požadavky ATEX 2014/34/EU
- Regulovatelné otáčky
- Možnost instalace v jakékoli poloze
- Ochrana motoru pomocí termistorů PTC (nutno připojit je na U-EK230E)

Ventilátory RVK jsou konstruovány pro montáž do potrubí. Mají dozadu zahnuté lopatky a motor s externím rotorem.
Otáčky mohou být regulovány změnou napětí pomocí 5-stupňového regulátoru v kombinaci s ochranným relé U-EK230E. Otáčky ventilátoru nelze regulovat frekvenčním měničem. Ventilátor RVK-EX 315D4 splňuje požadavky směrnice ATEX.

Schválená bezpečnost:
I2G c Ex I 2G c Ex e IIB T3
Označení skupiny el. zařízení: II (zařízení pro prostory s nebezpečím výbuchu jiné než doly s výskytem metanu)
Úroveň ochrany zařízení: 2G (zóna 1, výbušná látka plyn)
Způsob ochrany: c (konstrukční bezpečnost)
Typ použité ochrany: e (zvýšená bezpečnost)
Výbušná třída: IIB (plyny se zápalnou energií 60-80µJ)
Teplotní třída: T3 (max. povrchová teplota el. zařízení 200°C)
Plášť ventilátoru je vyroben z konduktivního plastu. Ventilátory jsou certifikovány pod č. ZELM 03 ATEX 0198x.
Ochrana proti výbuchu podle EN 60079-0, EN 60079-7, EN 14986, EN 13463-1 a EN 13463-5. Zvýšená bezpečnost podle Ex e IIB T3.

Důležité upozornění:
Ochranu před přehřátím zajišťují vestavěné termistorové kontakty vyvedené do svorkovnice ventilátoru, které musí být připojeny na ochranné relé U-EK 230E! Regulátor RTRD a ochranné relé U-EK 230E musí být umístěné mimo zóny výbuchu!

Technické parametry

Nominální data		
Napětí (jmenovité)	400	V
Frekvence	50	Hz
Fáze	3~	
Příkon (P1)	84	W
Proud	0,2	A
Otáčky ventilátoru	1.385	ot/min.
Průtok vzduchu	max 1.120	m³/h

Maximální teplota média	max 40	°C
Max. teplota média při regulaci otáček	40	°C

Hlukové údaje		
Hladina akustického tlaku ve 3 m (20m² Sabin)	41	dB(A)

Ochrana/Klasifikace		
Třída krytí, motor	IP44	
Třída izolace	B	
Označení nevýbušného provedení	II 2G c Ex e IIB T3	
Certifikát	ZELM 03AREX0198X	

Regulátory a čidla		
Teplota okolí a v potrubí	-20 až 40	°C

Rozměry a hmotnosti		
Rozměry potrubí; Kruhové, sání	315	mm
Rozměry potrubí; Kruhové, výtlak	315	mm
Hmotnost	7	kg

Ostatní		
Typ připojení potrubí	Kruhový	
Barva, plášť	Cerná	
Typ motoru	AC	

Výkonová křivka

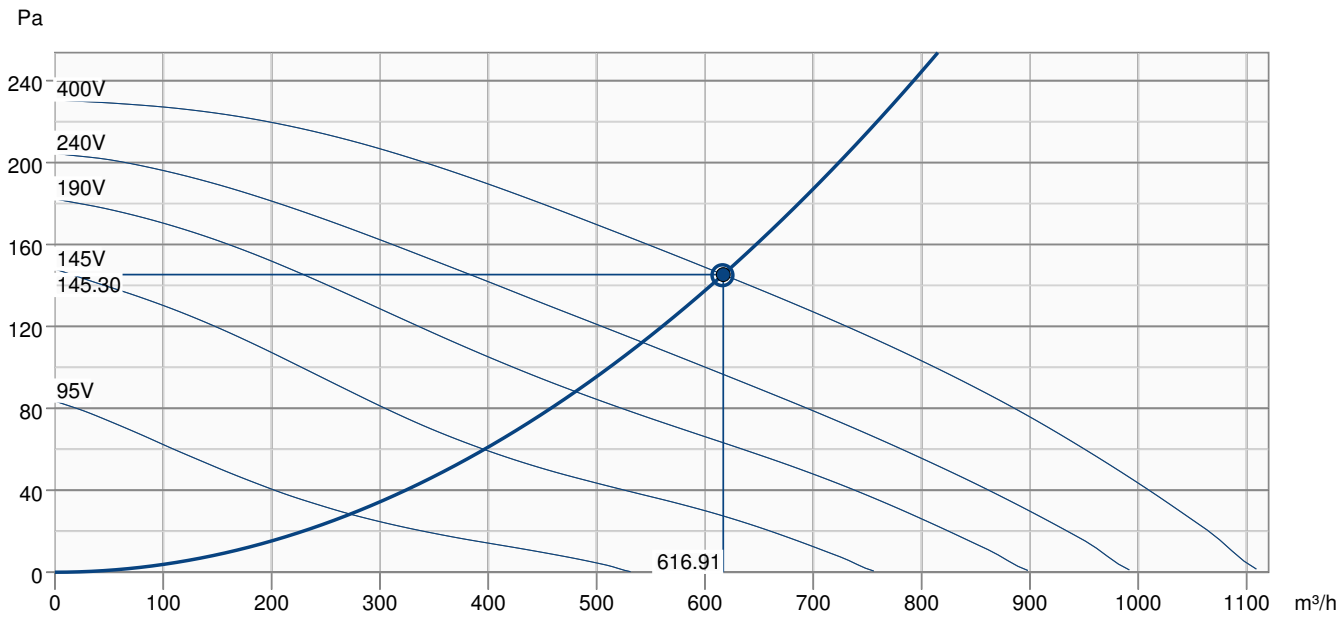

Základní data	
Požadovaný průtok vzduchu	616 m³/h
Požadovaný statický tlak	145 Pa
Průtok vzduchu	617 m³/h
Pracovní statický tlak	145 Pa
Hustota vzduchu	1.204 kg/m³
Výkon	83.6 W
Pracovní otáčky - normální úroveň	1386 ot/min
Proud	0.20 A
SFP	0.488 kW/m³/s
Řídicí napětí	400.0 V
Napájecí napětí	400 V

Hladina akustického výkonu		63	125	250	500	1k	2k	4k	8k	Celkem
Vstup	dB(A)	43	61	62	61	59	55	54	44	67
Výstup	dB(A)	49	61	62	60	60	57	55	45	68
Okolí	dB(A)	20	27	35	45	44	39	34	25	48
Hladina akustického tlaku v 3m (20 m² Sabine)	dB(A)	-	-	-	-	-	-	-	-	41
Hladina akustického tlaku ve 3m volného prostoru	dB(A)	-	-	-	-	-	-	-	-	27

Rozměry

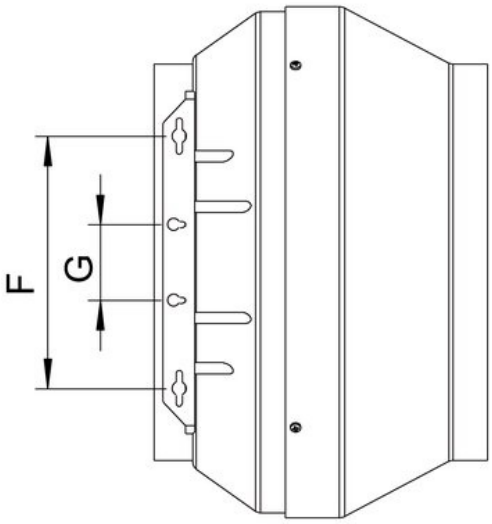

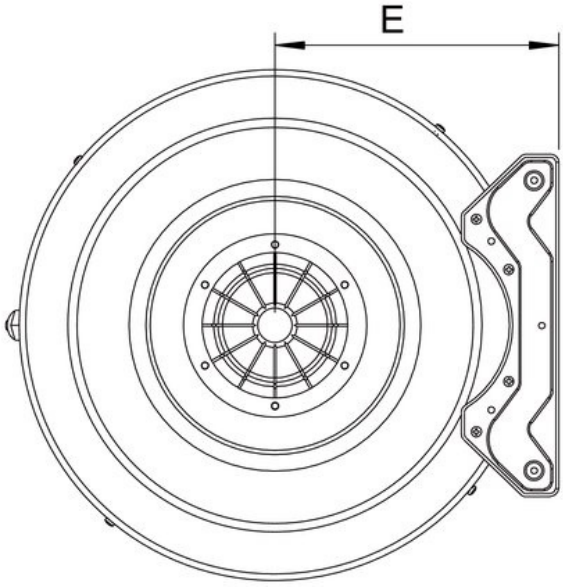

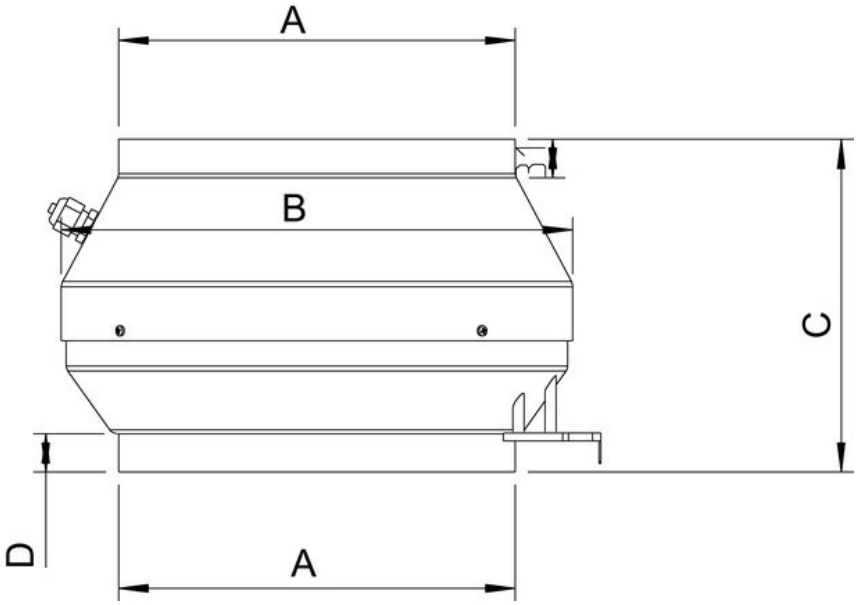

	øA	øB	C	D	E	F	G
RVK-EX 315	314	405	264	30,5	225	200	60

Schéma zapojení

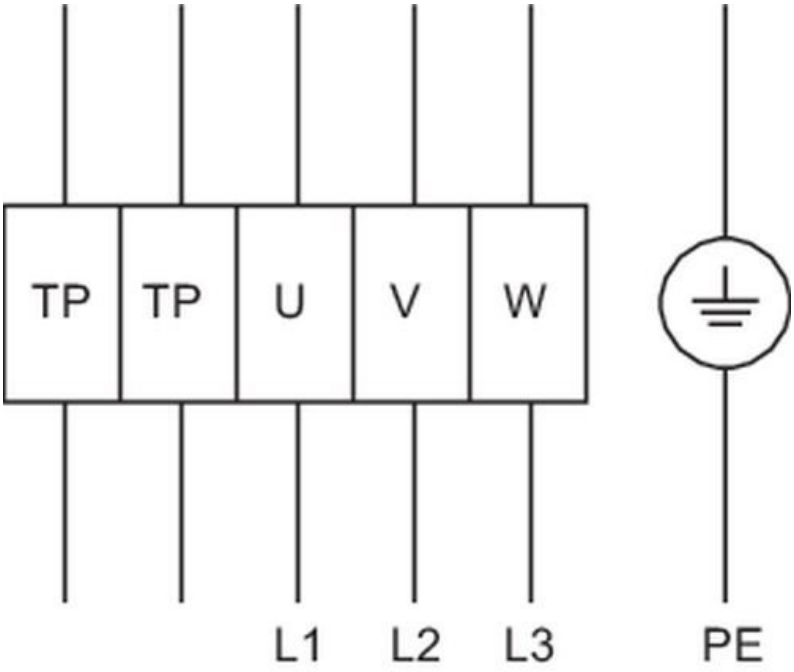

U	hnědá	brown	brun
V	modrá nebo šedá	blue or grey	bleu or gris
W	černá	black	noir
TP	bílá	white	blanc

Příslušenství

- R-DK4 KT (6051)
- SG 315 (5611)
- REV-3POL ATEX (36414)
- EX-SVORK (2704)
- RTRD 2 (5941)
- U-EK 230E (30199)
- FK 315 (1613)

Dokumenty

- Certificate_ATEX_RVK-EX 315D4_(ZELM03ATEX0198X) 2. Supplement.pdf
- CERTIFICATE_ATEX_RVK315Y4_(ZELM03ATEX0198X) 1. SUPPLEMENT.PDF
- Certificate ATEX RVK315Y4 (ZELM03ATEX0198X).pdf
- EC-DEC_ATEX_181119_DE,EN,SE,RU,PL_007_314830.PDF
- Návod_RVK_EX_2015.pdf
- Shoda_RVK_EX_2016.pdf

Specifikace

Plášť ventilátoru je vyroben z nevodivého plastu. Ventilátor má radiální oběžné kolo s dozadu zahnutými lopatkami a je vyrobeno z ocelového plechu s práškovým nátěrem. Ventilátor je vybaven speciálním EX motorem s vnějším rotorem. Otáčky ventilátoru lze regulovat. Motor s oběžným kolem je staticky i dynamicky vyvážen dle DIN ISO 1940. Ventilátor je schválen dle směrnice ATEX 94-9-EU, splňuje požadavky směrnice ATEX 2014/34/EU. Je navržen pro odtah vzduchu z potenciálně výbušného prostředí že zóny 1, třída 2G a zóny 2, třída 3G.
Ventilátory jsou použitelné v zónách 1,2 s teplotní verzí T1,T2,T3. Ochrana proti výbuchu "e" (zvýšená bezpečnost Eexe II,T3. K dispozici je i příslušenství v provedení EX. Certifikát ATEX č. SP03 ATEX 3101x.