# TTC-2000

Regulátor , 400V, do 16,5kW
Číslo výrobku: 5171
Varianta: 400V 3~ 50Hz

**Elektronický regulátor ohřevu, 400V**
TTC 2000 je třífázový triakový regulátor pro regulaci teploty el. ohřívačů s topným výkonem do 17 kW. TTC 2000 se zapojuje do série mezi hl. přívod napětí a el. ohřívač. Regulace je prováděna časově-proporcionálním zapínáním a vypínáním plného (100%) výkonu ohřívače. Poměr mezi dobou zapnutí a dobou vypnutí je daný potřebou ohřevu.
**Technické parametry:**
• Topný výkon max. 17kW
• Max. proud 25A
• Třída ochranného krytí IP30
• Instalace na zeď
• Nastavení teploty přímo na plášti
• Ovládání 0 - 10 V
• Možnost řízení i bez signálu 0-10V, musí být však připojeny externí senzory TG-K/TG-R.
Možnosti řízení:
• TG-R5..., TG-R6... - externí teplotní senzor v prostoru, nastavení žádané teploty potenciometrem na plášti regulátoru.
• TG-R4... - externí teplotní senzor v prostoru a externí nastavení teploty na TG-R4...
• TG-K3... - externí teplotní senzor v potrubí, nastavení žádané teploty potenciometrem na plášti regulátoru.
• **TG-K3... + TG-R4... - externí teplotní senzor v potrubí, externí nastavení teploty na TG-R4...**
**Příslušenství**
TT-S1 - modul rozšiřující kapacitu TTC 2000 o dalších 17 kW tedy na 34kW. Instalace do těla TTC 2000.
Přehled regulace elektrických ohřívačů

| Celkový výkon | Topné sekce | Regulátor |
|---|---|---|
| 0.5 - 6.0 kW | 1 sekce, 400V2~ | PULSER |
| 6.1 - 17.0 kW | 1 sekce, 400V3~ | TTC 25(X) nebo TTC 2000 |
| 17.1 - 27.0 kW | 1 sekce, 400V3~ | TTC 40 F(X) |
| 17.1 - 34.0 kW | sekce (1/2 + 1/2), 400V3~ | TTC 2000 + TT-S1 |
| 28.0 - 54.0 kW | sekce (1/2 + 1/2), 400V3~ | TTC 40 F(X) + TT-S4/D |
| 55.0 - 81.0 kW | 3 sekce (1/3 + 1/3 + 1/3), 400V3~ | TTC 40 F(X) + TT-S4/D |

## Technické parametry

| Nominální data | | |
|---|---|---|
| Napětí (jmenovité) | 400 | V |
| Frekvence | 50 | Hz |
| Fáze | 3~ | |
| Proud | 25 | A |
| Snížení teploty během noci | 10 | °C |
| Teplotní rozsah nastavení | 0 až 30 | °C |

| Ochrana/Klasifikace | | |
|---|---|---|
| Třída krytí | IP30 | |

| Regulátory a čidla | | |
|---|---|---|
| Přípustná teplota okolí | 0 až 40 | °C |

| Rozměry a hmotnosti | | |
|---|---|---|
| Hloubka | 94 | mm |
| Výška | 207 | mm |
| Šířka | 160 | mm |
| Hmotnost | 1,7 | kg |

## Schéma zapojení

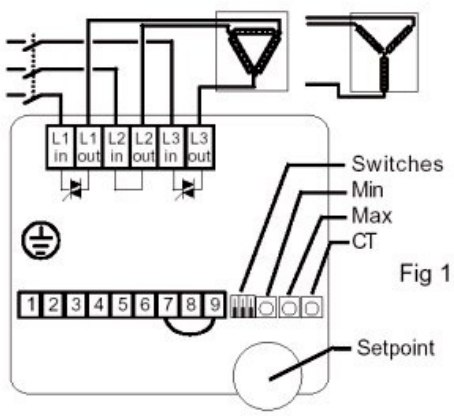

Fig 1

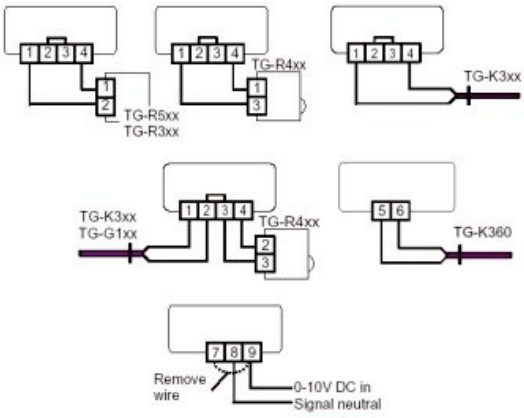

## Příslušenství

- TG-K330 (5160)
- TG-K360 (4846)
- TG-R530 (5163)
- TG-R630 (5164)
- TT-S4/D (9154)
- TG-K350 (5161)
- TG-R430 (5162)
- TG-R600 (5174)
- TT-S1 (TT-SLAV) (5173)

## Dokumenty

- TTC2000_I.pdf
- Návod_TTC2000_2011.pdf
- TTC2000_IMO_SE_GB_D_F_RU[1].PDF
- DECL__OF_CONFORMITY_TTC2000_.PDF
- Shoda_TTC_2009.pdf